interbandas®

Evolucionando Procesos

CATÁLOGO DE PRODUCTOS

BANDAS TRANSPORTADORAS
PARA INDUSTRIA LIGERA

Una amplia variedad de opciones con la calidad y el respaldo de las marcas líderes nos permiten ofrecer a nuestros clientes las mejores opciones costos-beneficio para brindar así la seguridad que sus procesos necesitan.

Bandas Planas

Gran resistencia y desempeño, ideales para el transporte en planos horizontales o inclinados, variedad de estilos, texturas y posibilidades.

En compuestos:

- PVC
- Poliuretano
- Poliéster
- Algodón
- Nitrilo
- Nitrilo Carboxilado
- Hule SBR
- Hule Natural

Bandas Termosoldables

Bandas extruidas en poliéster y poliuretano 100% virgen, disponibles en formas redondas, trapezoidales o planas que ofrecen una opción eficiente y de gran durabilidad para el transporte o transmisión de potencia ligera.

Mallas, Cintas y Telas de Fibra de Vidrio

Propiedades dieléctricas, no adherentes y de excelente resistencia a las altas temperaturas hacen de las mallas, telas y cintas una gran opción con posibilidades de configuración a la medida de sus necesidades.

Bandas Modulares

Variedad en estilos y configuraciones disponibles, una opción tecnológica de gran resistencia y bajo mantenimiento.

Disponible en:

- Polipropileno
- Polietileno
- Acetal
- Nylon

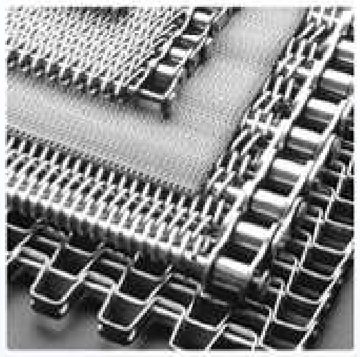

Bandas Metálicas

Configuradas a sus necesidades. Nuestra línea de bandas metálicas ofrecen una gran solución en aplicaciones de lavado, horneado, curado, transferencia y congelamiento.

EXPERIENCIA + 25 AÑOS CALIDAD

Fabricaciones Especiales

- Instalación de empujadores, guías y olanes en alta frecuencia.
- Empalmes y reparación en bandas de hasta 3.5 mts de ancho.
- Uniones longitudinales.
- Instalación de grapas plásticas y ocultas.
- Sellado de orillas/cantos.
- Perforaciones.
- Fabricación de bandas curvas de 45°, 90°, 180° y 360°.
- Bandas tejidas en 100% algodón, poliéster, ***Kevlar®*** y ***Nomex®*** para altas temperaturas disponibles con guías, empujadores y a sin fin.
- Bandas para equipos especiales como: lijadoras de madera, granalladoras, filtrado de lodos y separadores magnéticos por mencionar algunas.

Bandas para Transmisión de Potencia

- Bandas planas de transmisión de potencia para alta velocidad.
- Bandas dentadas y dobles dentadas en pasos estándar XL, L, H, XH y XHH disponibles a sin fin o abiertas.
- Bandas dentadas y dobles dentadas en pasos milimétricos T5, T10, T20, AT5, AT10 y AT20 disponibles a sin fin o abiertas.
- Bandas dentadas en pasos no convencionales.

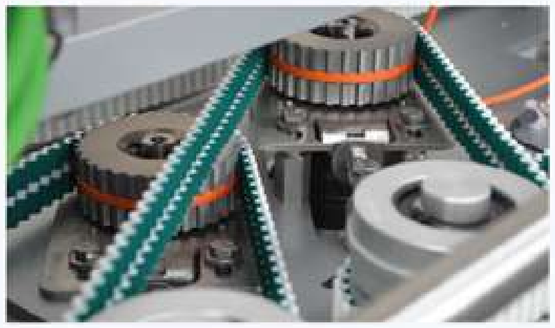

Bandas Dentadas Especiales

Fabricaciones especiales en bandas dentadas y planas:

- Recubrimientos en poliuretano, nitrilo, hule natural, esponjas, ***Linatex®***.
- Perforaciones, rectificado de dientes y soldado de perfiles disponibles.

Correas trapezoidales eslabonadas para transmisión de potencia ***PowerTwist®***, ***Nutlink®*** y ***SuperTLink®***, así como la totalmente nueva ***PowerTwist MOVE®*** para el transporte de cargas.

Fenner Drives®

BANDAS TRANSPORTADORAS
PARA INDUSTRIA PESADA

Fenner Dunlop® el mayor fabricante de bandas transportadoras a nivel mundial, líder de importantes y avanzadas innovaciones tecnológicas y calidad comprobada, ofrece bandas transportadoras en compuestos **Grado 1** para alto impacto/corte, **Grado 2** para productos abrasivos, MOR para resistencia a aceites y FR retardantes a la flama.

Bandas Multicapa

Bandas de construcción textil convencional para servicio ligero, pesado y extra pesado.

Bandas Unicapa

UsFlex® / ***NovaCore®*** diseños exclusivos de ***Fenner Dunlop®*** jamás igualado, de construcción textil y gran resistencia a la tensión, rasgaduras e impacto que garantizará el menor costo por tonelada transportada.

Bandas Cable de Acero

Diseñadas para el transporte de cargas a grandes distancias y tensiones elevadas.

FENNER DUNLOP
CONVEYOR BELTING

Recubrimientos
Antidesgaste

Diseño y fabricación de productos anti-desgaste de avanzada ingeniería como:

- Placas de hule y hule/cerámica contra impacto y abrasión en paredes y tuberías.
- Revestimientos ahulados anti-adherentes y protectores de corrosión por soluciones químicas.

Línea de
Hules Industriales

- Hules en placa y rollo:
  - >> SBR
  - >> Neopreno
  - >> Nitrilo
  - >> Anti-abrasivo ***Durashield®***
  - >> EPDM
- Fabricación de mangas, empaques y sellos.

Accesorios de Transportadores

- Rodillos de carga y retorno.
- Sistemas de auto-alineación.
- Camas y rodillos de impacto.
- Poleas motrices e inducidas.
- Fabricaciones especiales de rodillos.
- Rampas de transferencia.
- Grapas y herramientas ***FLEXCO®***.
- Cangilones y tornillos.

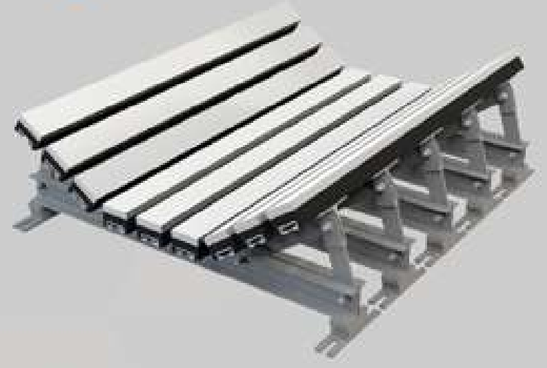

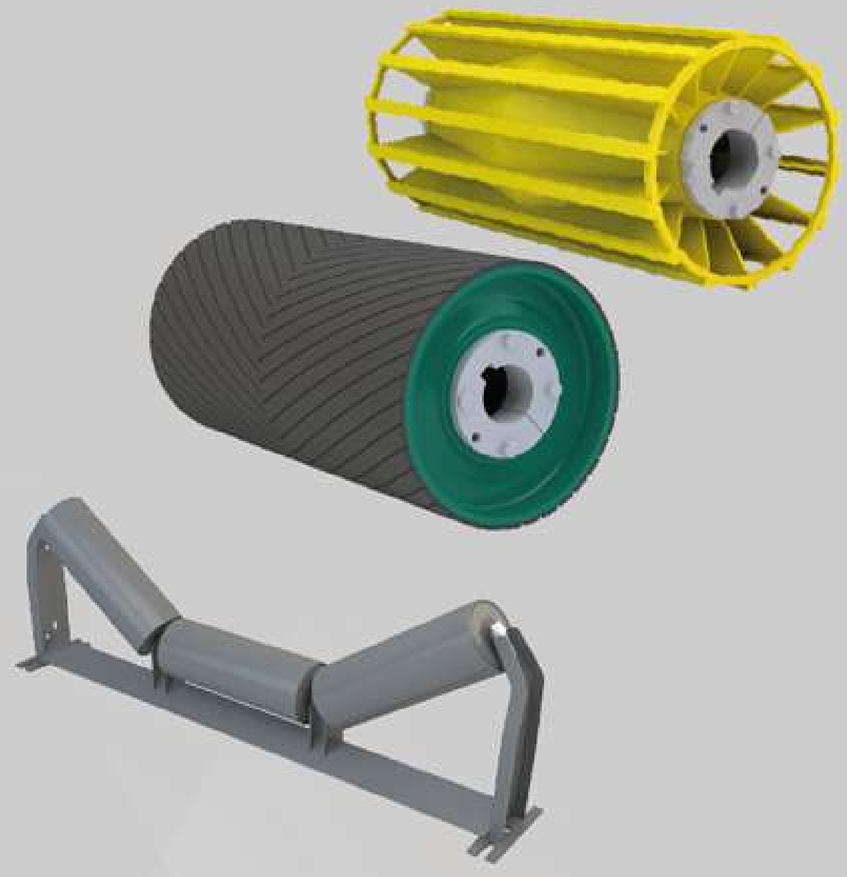

- Soluciones de Vibración
  - >> Vibradores de criba.
  - >> Vibradores neumáticos.
  - >> Vibradores eléctricos.
  - >> Vibradores hidráulicos.
- Soluciones en Punto de Transferencia
  - >> Alineación de banda.
  - >> Soporte de banda.
  - >> Sellado.
  - >> Protección de polea.
- Soluciones en Limpieza de Banda
  - >> Limpiadores primarios.
  - >> Limpiadores secundarios.
  - >> Limpiadores especiales.
- Soluciones para Promoción de Flujo
  - >> Cañones de aire.

Diseño e Instalación de Transportadores

Diseñados y fabricados bajo la norma CEMA para garantizar su confiabilidad y la durabilidad que sus procesos e inversiones necesitan.

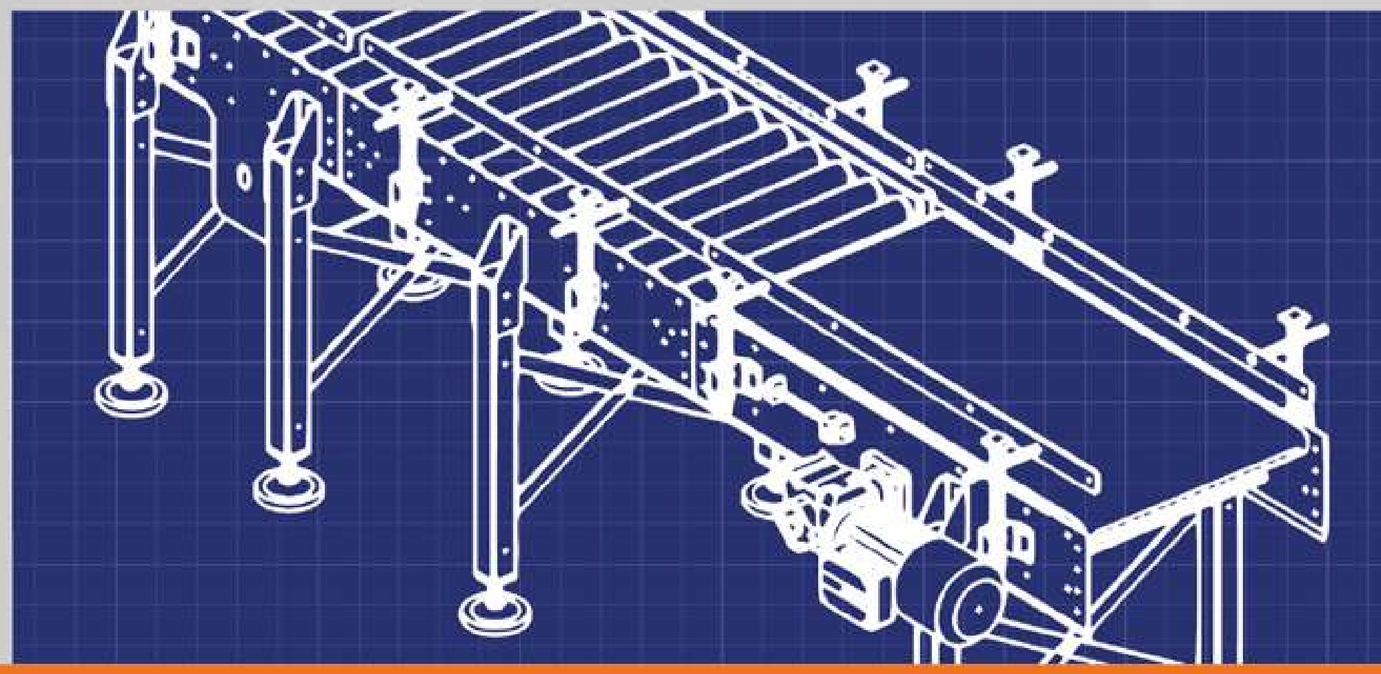

Certificaciones

Empresa certificada en los sistemas más actuales de empalmes y reparación de bandas transportadoras.

Servicios

- Empalmado, montaje y desmontaje de bandas transportadoras planas y elevadoras.
- Empalmes mecánicos.
- Reparación de daños en bandas transportadoras.
- Recubrimiento de poleas con hules y hule/cerámica.
- Recubrimientos ahulados en placas y tanques.
- Instalación y mantenimiento de accesorios como: rodillos, camas de impacto, poleas, sistemas de alineación, faldones y raspadores.
- Sistema de reparación en bandas transportadoras por medio de resina de alta duración.
- Asesoría y cursos de mantenimiento.
- Monitoreo de bandas transportadoras y detección de rasgaduras por medio del sistema ***EagleEye®***.
- Detección temprana de cables rotos, corrosión y fallos en bandas de cable de acero por sistema ***Rescan®***.
- Cálculo y análisis de bandas transportadoras mediante sistema ***BeltWizard®***.

En Interbandas estamos comprometidos con nuestros clientes al satisfacer sus requerimientos y expectativas **en el suministro e instalación de bandas transportadoras para la industria ligera y pesada así como accesorios para transportadores y servicios**, ofreciendo soluciones integrales y el cumplimiento de los objetivos de calidad, con la participación del personal en la mejora continua de los procesos.

Solo las marcas líderes respaldan a nuestros clientes y sus procesos

CORROSION ENGINEERING INC.
BRECOflex CO., L.L.C. High Precision Drive Components
PPI Precision Pulley & Idler
esbelt
INO Belt
Fenner Drives®
PANG INDUSTRIAL
FENNER DUNLOP CONVEYOR BELTING
Gates
FLEXCO
martin®
MEGADYNE
chemprene
BELT CONCEPTS INNOVATIVE CONVEYOR BELTING SOLUTIONS
AmericanBiltrite

ISO 9001:2015

COMPROMETIDOS CON EL DESARROLLO DE NUESTRA COMUNIDAD

ESR Empresa Socialmente Responsable®

[WWW.INTERBANDAS.COM]

interbandas®
Evolucionando Procesos

Cobertura Nacional

Chihuahua (Matriz)
Tel. (614) 421 0888

Cananea
Tel. (645) 113 9976

Tijuana
Tel. (664) 104 4445

Monterrey
Tel. (81) 8391 9942

Ciudad Juárez
Tel. (656) 611 1906

Navojoa
Tel. (647) 482 0220

Mexicali
Tel. (686) 563 2040

Querétaro
Tel. (442) 214 8914

Hermosillo
Tel. (662) 210 1777

Culiacán/Mochis
Tel. (614) 406 5039

Saltillo
Tel. (649) 103 2750

Tampico
Tel. (81) 1016 2573

800 701 8038

ventas@interbandas.com

1.1/23